EB6PL70KCN Einbaubackofen





Perfekte Dampfintensität dank des Feuchtigkeitssensors des ProfiSteam

Der ProfiSteam ist nicht nur ein reiner Steamer, sondern kombiniert auch konventionelles Backen mit den Vorteilen von Dampf. Dabei kann zwischen drei Kombinationen aus Dampf und Wärme gewählt werden. Der integrierte Feuchtifkeitssensor sorgt



Steuern Sie Ihren Backofen mühelos über das grosszügige Multi-Color Touch Display

Über das mehrfarbige Touch-Display können Sie sämtliche Funktionen Ihres Ofens effizient nutzen - von der manuellen Einstellung bis hin zu automatischen Rezepten. Durch farbige Bilder wird der Auswahlprozess noch einfacher.



Ein neuer Weg um köstliche Speisen zu kreieren: SousVideo-Garen im Vakuumbeutel

Garen Sie Speisen im Vakuumbeutel und dämpfen Sie diese bei niedrigen Temperaturen, wie vom Profikoch. Dank der SousVide-Funktion erhalten Sie die perfekte Konsistenz und einen intensiveren Geschmack.

Produktvorteile

- Der Vario Guide dieses Backofens versorgt Sie mit Profitipps und Rezepten nach Ihren Wünschen
- Der automatische Feuchtigkeitssensor liefert genau die richtige Menge an Dampf für jedes Ihrer Gerichte
- Perfekt gegarte Gerichte exakt nach Ihren Wünschen dank des Kerntemperatur-Sensors

Produkteigenschaften

- Energieeffizienzklasse: A+
- Touch-Bedienung
- Elektronische Backofenregelung, 30°C - 230°C
- Speisenthermometer mit Endzeitberechnung
- Glastür mit 4-fach-Spiegelverglasung
- Perfekte Backofen-Ausleuchtung ohne zu blenden, Halogenlampen
- Einschubhöhen: 5
- Auto-Kochen und traditionelles Kochen
- Professionelles Brotbacken
- Schnellaufheizung zuschaltbar
- Favoritentaste zum Direktstart der Lieblingsprogramme
- Dampf-Reinigungsprogramm
- Aushängbare Backofentür - demontierbar zum Reinigen
- Leichtreinigungstür und -ausstattung
- Kindersicherung
- Sicherheitsabschaltung
- Kühle Front
- Zeitspeicher bei Stromausfall mind. 3 Tage
- 2 Kombiroste Steam
- 1 Kuchenblech, 1 Kuchenblech hochrandig

Technische Daten

- Farbe : Chrom
- Volumen Backraum (Liter) : 70
- Energy efficiency class : A+
- Max. Nennleistung (Watt) : 3500
- Max. Gesamtanschlusswert (Watt) : 10850
- Netz-Spannung (Volt) : 400
- Netz-Spannung alternativ (Volt) : 400V 2N~/400V 3N~
- Gerätehöhe (mm) : 594
- Gerätebreite (mm) : 596
- Gerätetiefe (mm) : 567
- EAN-Nummer : 7332543564392
- Bruttopreis inkl. MwSt. CHF : 6290.00
- Product Partner Code : All Partn
- Bruttopreis exkl. MwSt. CHF : 5840.30
- Vorgezogene Recycling Gebühr, exkl. MwSt. : 11.11

Gerätebezeichnung

EB6PL70KCN ProfiLine Profi Steam Backofen

EB6PL70KCN Einbaubackofen

PSGBOV180DE0000N

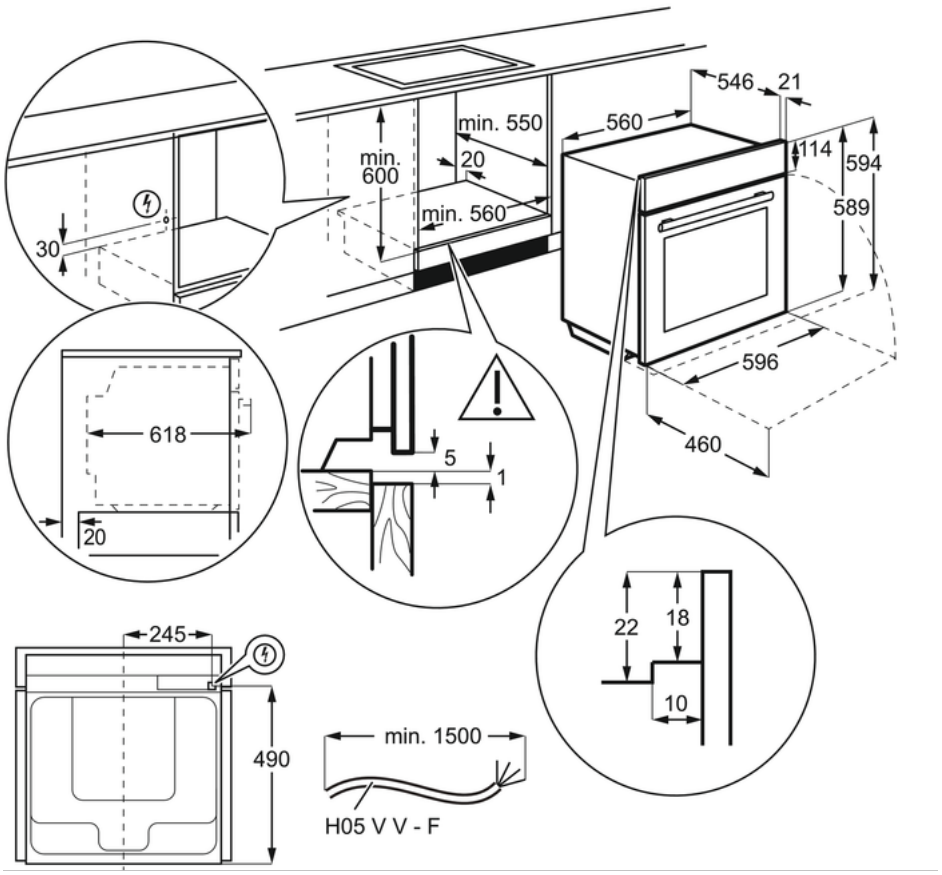

PSGBOV180DE0000Y

